Electrolux PROFESSIONAL

Prostore 500
Frys Prostore 500, 470L, 1 dörr -15/-22 R290. Inbyggd maskin. AISI 304

Produkt #

Modell #

Namn #

SIS #

AIA #

691352 (PS04F1FHC) Frys Prostore 500, 470L, 1 dörr -15/-22 R290. Inbyggd maskin. AISI 304

Kort specifikation

Pos.

Prostore 500 frysskåp med heldörr och kapacitet på 470 liter. Inbyggd kompressor. Försedd med stor digital kontrollpanel med temperaturvisning, inställningsmöjligheter samt turbo frost-funktion för snabb nedkylning av varma laster. HACCP-kompatibel styrning med larmfunktioner och historik.

Skåpet är tillverkat i rostfritt stål (AISI 304) invändigt och utvändigt, med bottenpanel i korrosionsbeständigt material. Dörren är självstängande och högerhängd vid leverans men kan enkelt hängas om till vänster. Dörrkarmen är uppvärmd och en mikrobrytare slår av fläkten och tänder belysningen när dörren öppnas. Invändig LED-belysning.

Ventilerad kylning och optimerat luftflöde ger jämn temperaturfördelning på alla hyllplan. Dold förångare minimerar korrosionsrisker och ger större förvaringskapacitet. Automatisk avfrostning sker endast vid behov tack vare Frost Watch Control, och smältvattnet avdunstar automatiskt.

Isolerad med 65 mm polyuretanskum, miljövänligt skummat med cyklopentan. Skåpet är helt fritt från CFC och HCFC och använder det högst miljövänliga köldmediet R290.

Förberett för RS485-port för anslutning till fjärrsystem och integrerade HACCP-lösningar.

Levereras med 5 rilsanbelagda rostfria gallerhyllor (520x442 mm), 5 uppsättningar gejderstegar i rostfritt stål (2 per hylla) samt inbyggd fotpedal.

.

Huvudfunktioner

- Stort förvaringsutrymme.
- Optimerat luftflöde garanterar jämn temperaturen på alla galler.
- Dold förångare för större lagringskapacitet och mindre korrosionsproblem.
- Den invändiga konstruktionen gör att hyllorna kan placeras i många lägen.
- Justerbart temperaturområde på mellan -15 °C och -22 °C.
- Modellen kräver endast 1 fas 230V/50Hz och kan anslutas till ett vanligt vägguttag.
- Förberedd för RS485-porten för att underlätta anslutningen till dator och inbyggda HACCP-system.
- Uppfyller kraven för CE-märkning.
- Robust och hygienisk fotpedal inkluderad.
- Självstängande samt omhängningsbara dörrar.
- Förberett för externt larm.
- Låg ljudnivå.
- Kappslingsklass IPX5
- Denna produkt lades till i listan ETL (Energy Technology List) för energieffektivitet.
- Denna apparat är avsedd för användning i omgivningstemperaturer på upp till 40°C.
- [NOT TRANSLATED]

Företaget förbehåller sig rätten att göra ändringar i de produkter utan föregående meddelande.

Konstruktion

- Helt konstruerad i Rostfritt stål AISI 304
- Insida med rundade hörn och pressad bottenplatta.
- Skenor och gejdrar i rostfritt stål som lätt kan demonteras.
- Inredningen kan tas bort utan verktyg.
- Integrerat dörrhandtag som inte samlar smuts och damm.
- Enkel åtkomst till huvudkomponenterna för underhåll.
- Utvecklad och producerad i ISO 9001- och ISO 14001-certifierad fabrik.
- Automatiskt uppvärmd dörrkam.
- Låsbar dörr.

Användargränssnitt & Datahantering

- Stor digital vitsiffrig display med visning och inställning av temperatur samt turbofrysning (för att snabbt kyla varma laster).
- HACCP-kontroll med alarm och historik.
- Redo för connectivity-anslutning som ger remote tillgång till data (kräver extra tillbehör).
- Electrolux Professional Fridge Control APP (tillgänglig från april 2024):
  - Övervaka säkerheten i bevarandeprocessen tack vare HACCP-data och larm för exakt kontroll
  - Spara tid och enkel datahantering med möjligheten att skicka HACCP-informationen i excel-format direkt till e-postadress
  - Snabbfunktioner: Ställ in skåpets temperatur/ turbokylning och ställ in datum/timme
- Stor digital display med vita siffror som visar och ställer in skåptemperaturen. Inbyggd Bluetooth-teknologi gör det möjligt att lagra HACCP-historik och ladda ner den via appen.

Hållbarhet

- Frost Watch Control är ett intelligent avfrostningssystem som endast avfrostar när det behövs.
- CFC och HCFC fri, köldmedia R290 för lägsta möjliga miljöpåverkan (GWP = 3).
- Isolering: 65 mm cyklopentanisolering säkerställer miljövänlig och effektiv isolering samt låg energiförbrukning.
- Löstagbar trekammarlist med magnetisk ram förbättrar isoleringen och minskar energiförbrukningen.
- Dörr försedd med mikrobrytare för att stänga av fläkten när dörren öppnas.
- LED-belysning för energibesparing.

Medföljande tillbehör

- 1 av Fotpedal för både höger- och vänsterhängd dörr. PNC 880324
- 5 av Gejderpar för Prostore 800/500, rfr PNC 880335

Övriga Tillbehör

- Gallerhylla rostfri för Prostore 500, 520X442 PNC 880321 ❑
- Fotpedal för både höger- och vänsterhängd dörr. PNC 880324 ❑
- Kit med 4 st högre ben 200 mm PNC 880325 ❑
- KIT 4 FOT H=67-80MM - MARINE PNC 880326 ❑
- KIT PAR M GEJDRAR - MARINE PNC 880327 ❑
- Avställningsram GN 1/1 Roll-in PNC 880328 ❑
- Gejderpar för Prostore 800/500, rfr PNC 880335 ❑

Företaget förbehåller sig rätten att göra ändringar i de produkter utan föregående meddelande.

Prostore 500
Frys Prostore 500, 470L, 1 dörr -15/-22 R290. Inbyggd maskin. AISI 304

Front

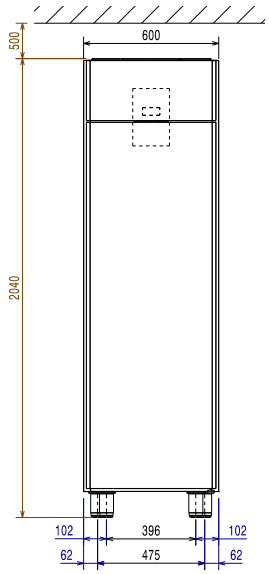

Sida

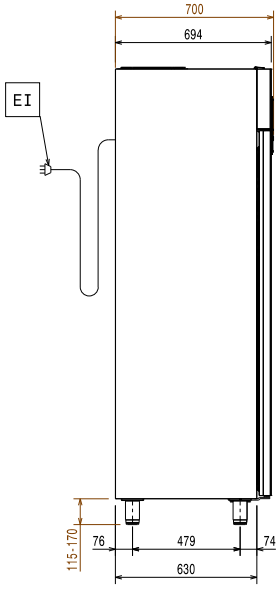

EI = Elektrisk anslutning

Topp

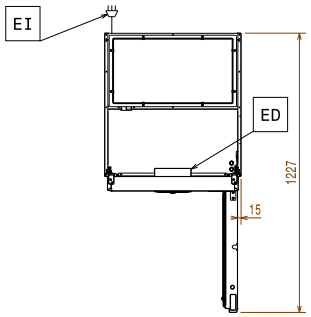

Elektricitet

Spänning:	220-240 V/1 ph/50 Hz
Effekt, max:	0.41 kW

Kapacitet

Antal och storlek av galler (ingår):	5 - 520x442

Viktig information

Nettovolym:	317 liter
Gångjärn:	
Yttermått, bredd	600 mm
Yttermått, djup	700 mm
Yttermått, djup med dörrar öppna:	1226 mm
Yttermått, höjd	2040 mm
Antal och typ av dörrar:	1 heldörr
Inre dimensioner (bredd):	472 mm
Inre dimensioner (djup):	582 mm
Inre dimensioner (höjd):	1474 mm
Höjdjustering:	15/40 mm
Material utvändigt:	304 AISI
Material invändigt:	304 AISI
Antal positioner och delning:	44; 22 mm
Bruttokapacitet	470 liter
Skåptyp EU Regulation (2015/1094):	Högt frysskåp

Kyldata

Kontroll typ:	digital
Kyleffekt vid förångningstemperatur:	-30 °C
Temperaturinställning min.:	-22 °C
Temperaturinställning max.:	-15 °C
Kompressor effekt:	3/4 hp
Driftsätt	ventilerat
Kylaggregat	Inbyggd
Typ av avfrostning	elektrisk

Certifieringar ISO

ISO Standards:	ISO 9001; ISO 14001; ISO 45001; ISO 50001

Hållbarhetsdata

Ljudnivå:	54 dBA
Köldmedium typ:	R290
GWP Index:	3
Kyleffekt:	569 W
Köldmedia mängd:	145 g
Energiklass:	D
Energikonsumtion/ Energianvändning under 24 timmar (E24h):	2100kWh/year - 6kWh/24h
Klimatklass:	Heavy Duty (cl.5)
Energieffektivitetsindex:	69.21

Företaget förbehåller sig rätten att göra ändringar i de produkter utan föregående meddelande.

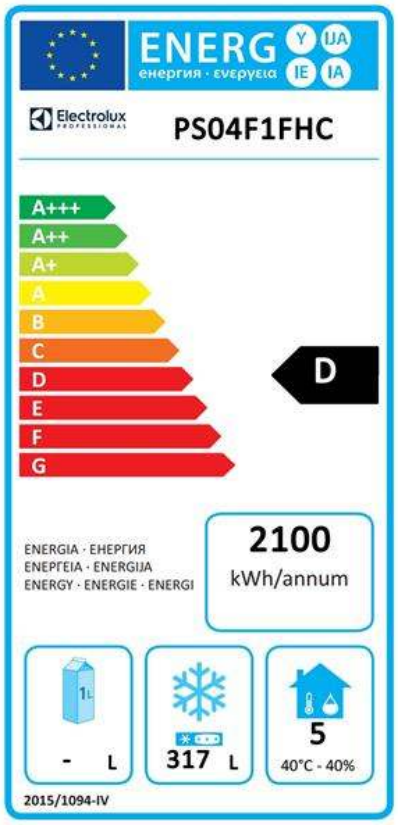

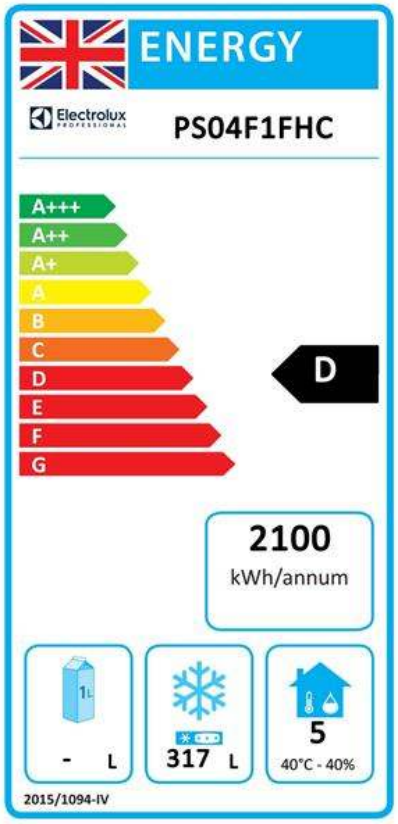

EU's obligatoriska energimärkning fr.o.m 1 Juli 2016

Den europeiska energimärkningen för professionella kylskåp och frysskåp baseras på krav som fastställer minimikrav för energiprestanda för professionella kylskåp som säljs inom EU. Dessa krav är utformade för att driva energieffektivitet och ett miljövänligt tillvägagångssätt hos professionella brukare. Energimärkningen för professionella kyl-/frysskåp och kyl-/frysbänkar som säljs över hela Europa är obligatorisk.

Viktigt: alla produkter som förbrukar energi över miniminivån får ej säljas inom EU fr.o.m. den 1 juli 2016.

Företaget förbehåller sig rätten att göra ändringar i de produkter utan föregående meddelande.